Порядок сборки обрамления LILIAN STD/EUG.
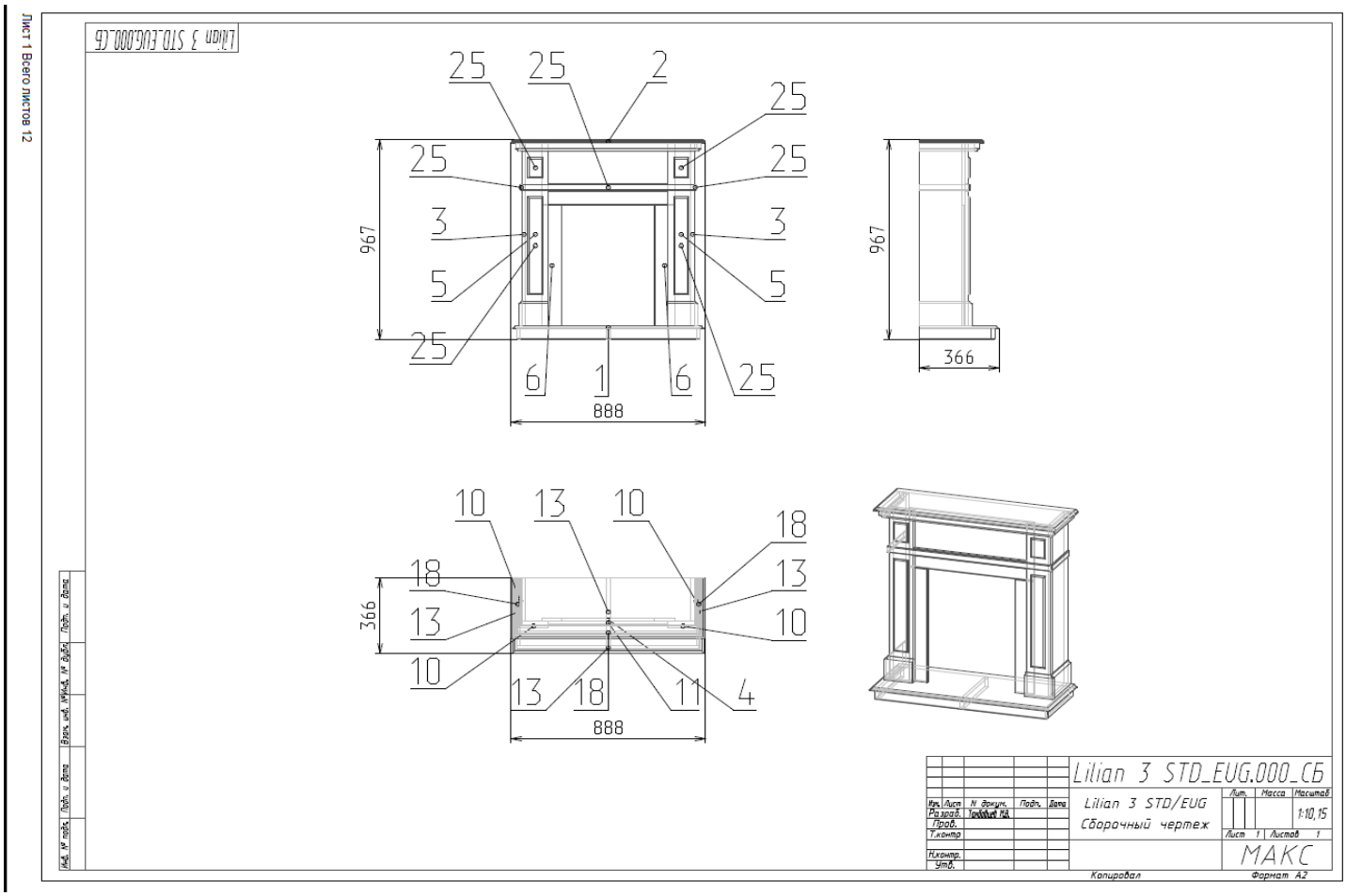
1. Распаковать коробку и аккуратно достать детали обрамления.
2. Прикрутить с помощью саморезов планки (6 и 6) к стойкам (3 и 3), с помощью саморезов.
3. Собрать вместе боковые стойки обрамления (3 и 3) с деталью 25 (см.чертеж), для этого необходимо совместить отверстия в деталях с отверстиями крепежа и закрепить саморезами.
4. Собранную из трех деталей конструкцию (левая боковая стойка (3), деталь 25, правая боковая стойка(3) установить на подиум (1), совместить отверстия в деталях с отверстиями крепежа и закрепить саморезами.
5. Установить верхнюю деталь (крышку (2) на деталь 25, выровнять, совмещая отверстия крепежа с отверстиями в детали, закрепить саморезами.